Electrolux PROFESSIONAL

Kahve Sistemi Aura Geleneksel Espresso Kahve Makinesi, 2 Maestro Gruplu, Dosamat ® ile

SIRA # _____

MODEL # _____

ADI # _____

SIS # _____

AIA # _____

602524 (AURA2DO)

Geleneksel Espresso Kahve Makinesi, Aura 2 Maestro gruplu, 10,1 lt boyler, Dosamat® otomatik portafiltre (kahve kaşığı) algılama özelliği, 2 bağımsız kontrol paneli 4 programlanabilir dozajlama programıyla, PID sıcaklık kontrolü, elektronik ön demleme, programlanabilir buhar ve su, otomatik temizleme programı, Easylock porta filtre

Ana Özellikler

- Programlanabilir su ve buhar
- Otomatik temizleme programı
- Profesyonel yarı otomatik AURA serisi, estetik ve performansın mükemmel uyumunu sunan, üst düzey geleneksel bir espresso makinesinin tüm teknik özelliklerine sahiptir.
- Paslanmaz çelik ve kromun modern tasarımı olan AURA, sezgisel bir programlama için dokunmatik ekran arayüzüne sahip elektronik kontrol kutuları ve tepsi ızgarasının LED aydınlatmasıyla iddialı bir siluet sergiliyor.
- Manuel Steamglide kolu.CHAR (13) CHAR (10)
- AURA, kahve alma işleminde yüksek performans ve tutarlılığı hedefleyen hacimsel komutlara aşina olan kullanıcılara adanmıştır.
- MAESTRO termo ayarlı demleme grupları, portafiltrenin minimum çabayla kilitlenmesine ve kapatılmasına yardımcı olan EASYLOCK sistemi ile donatılmıştır.
- 2 Maestro gruplu.
- Dosamat ® portafiltrenin kendi kendine tanıması, başlatma/durdurma, shot süresi göstergesi ile 4 programlanabilir dozlama seçimine sahip 2 bağımsız kontrol kutusu.
- Elektronik ön infüzyon.
- Büyük kapasiteli çift panelli fincan ısıtıcı.
- Güncelleme için USB arayüzü.

Konstruksiyon

- Paslanmaz çelik gövde
- PID (orantılı-integral-türev) Sıcaklık kontrolü: Demleme sıcaklığı yönetim sistemine tutarlılık ve doğruluk sağlayan hassas bir kontrol algoritması sistemi.
- 10.1 litrelik boyler.
- Easylock porta filtresi.
- Bilgisayar/kasiyer arayüzü için RS-232 protokolü.

Dahil Aksesuarlar

- 1 Portafiltre, Aura tek fincan için PNC 871008
- 2 Portafiltre Aura iki fincan için PNC 871009

Opsiyonel Aksesuarlar

- Doz Ayarlı Kahve Öğütücü, düz, 65mm PNC 602543 ❑
- Doz Ayarlı Kahve Öğütücü, düz, 75 mm PNC 602544 ❑
- Kahve öğütücü, isteğe bağlı 'on-demand' öğütme, düz, 75mm PNC 602546 ❑
- Portafiltre, Aura tek fincan için PNC 871008 ❑
- Portafiltre Aura iki fincan için PNC 871009 ❑

Onay: _____

• Soğuk dokunmatik buhar çubuğu sadece STEAMAIR bulunmayan makineler içindir	PNC 871010	❑
• İki pozisyonlu Cappuccinatore/ köpük cihazı, sıcak süt ve köpük yapmak için kullanılır - sadece Steamair bulunmayan makineler içindir	PNC 871011	❑
• Cappuccino sistemi/otomatik köpük cihazı, geleneksel kahve makineleri için hava enjeksiyonuyla çalışır - sadece Steamair bulunmayan makineler içindir	PNC 871012	❑
• Teflon buhar çubuğu sadece bulunmayan makineler için	PNC 871013	❑
• Tek fincan için filtre - 12 gr	PNC 871017	❑
• İki fincan için filtre - 18 gr	PNC 871018	❑
• Paslanmaz çelik kahve posa çekmecesi, kilitli yaylı	PNC 871019	❑

Şirket önceden haber vermeksizin ürünlerde değişiklik yapma hakklını saklı tutar.
Basım sırasında tüm bilgiler doğrudur.

Kahve Sistemi
Aura Geleneksel Espresso Kahve Makinesi, 2 Maestro Gruplu, Dosamat ® ile

Ön

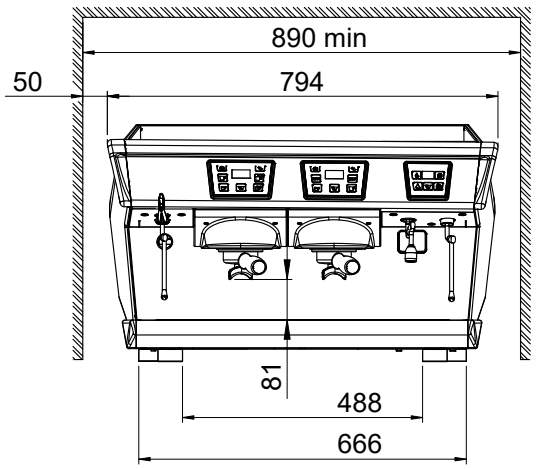

Yan

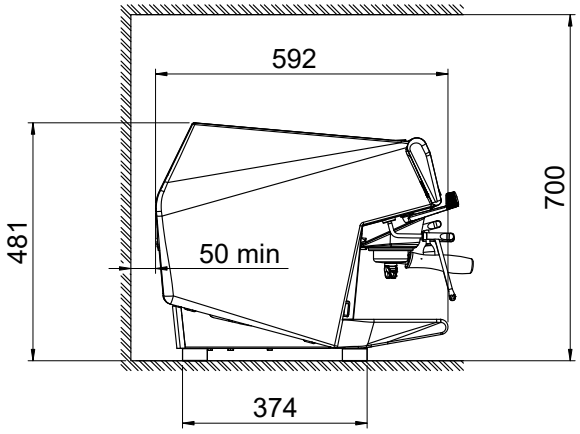

Üst

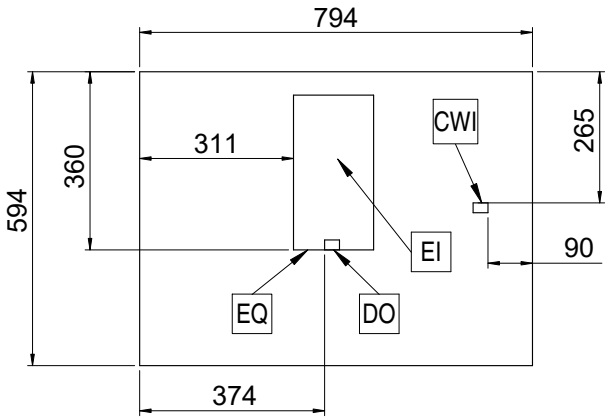

Elektrik:

Voltaj:	
602524 (AURA2DO)	400 V/3N ph/50 Hz
Elektrik gücü max:	4.8 kW
Fiş tipi:	Cable without plug

Su:

Soğuk su sıcaklığı (min/max):	5 / 60 °C

Temel bilgiler:

Dış boyutlar, Genişlik:	794 mm
Dış boyutlar, Derinlik:	592 mm
Dış boyutlar, Yükseklik:	490 mm
Net ağırlık:	73 kg
Ambalajlı hacim:	0.69 m³

Sürdürülebilirlik

Anlık tüketim:	7.2 Amps

Şirket önceden haber vermeksizin ürünlerde değişiklik yapma hakklını saklı tutar.
Basım sırasında tüm bilgiler doğrudur.